組織図

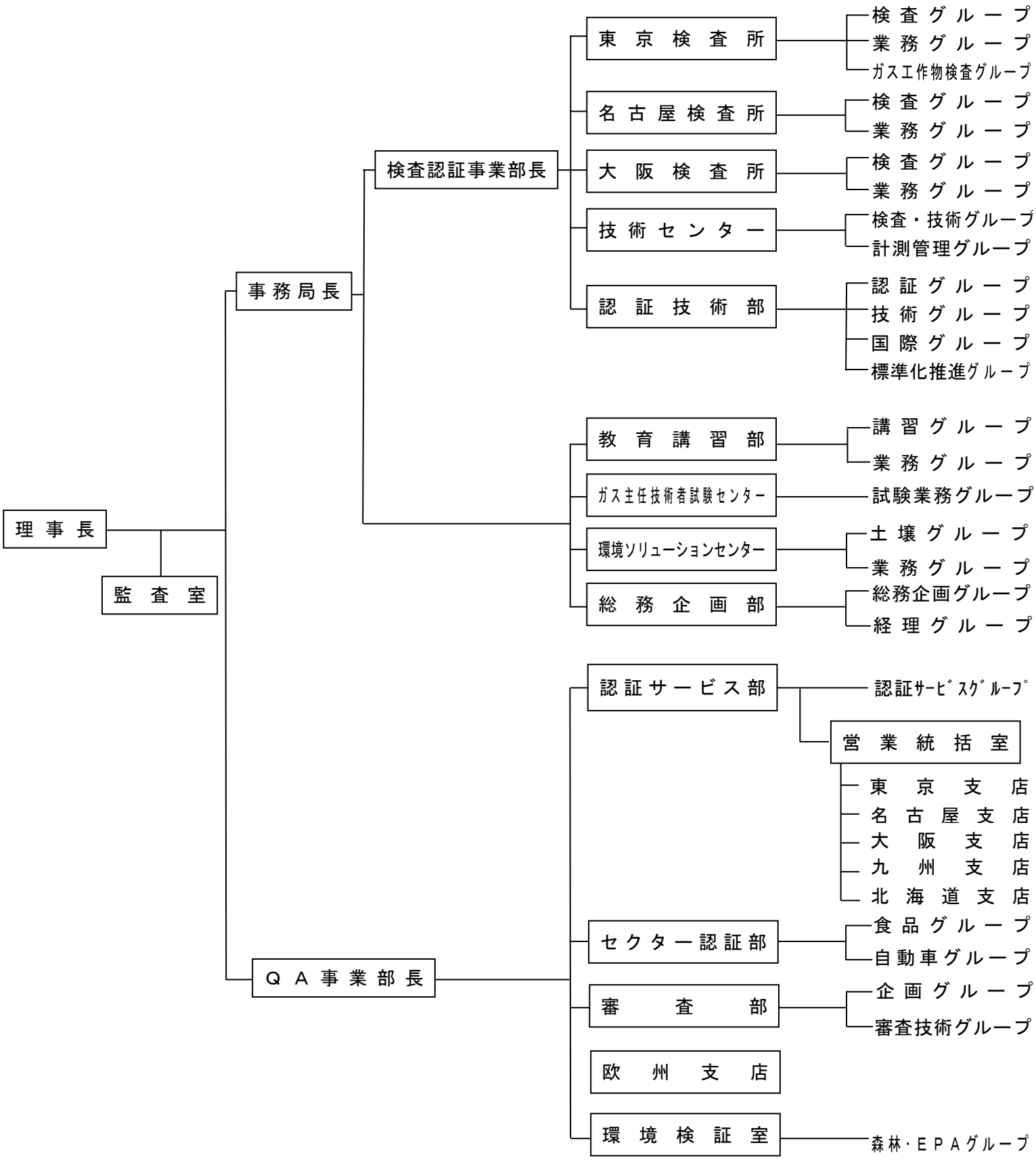

一般財団法人　日本ガス機器検査協会　2019.04.01